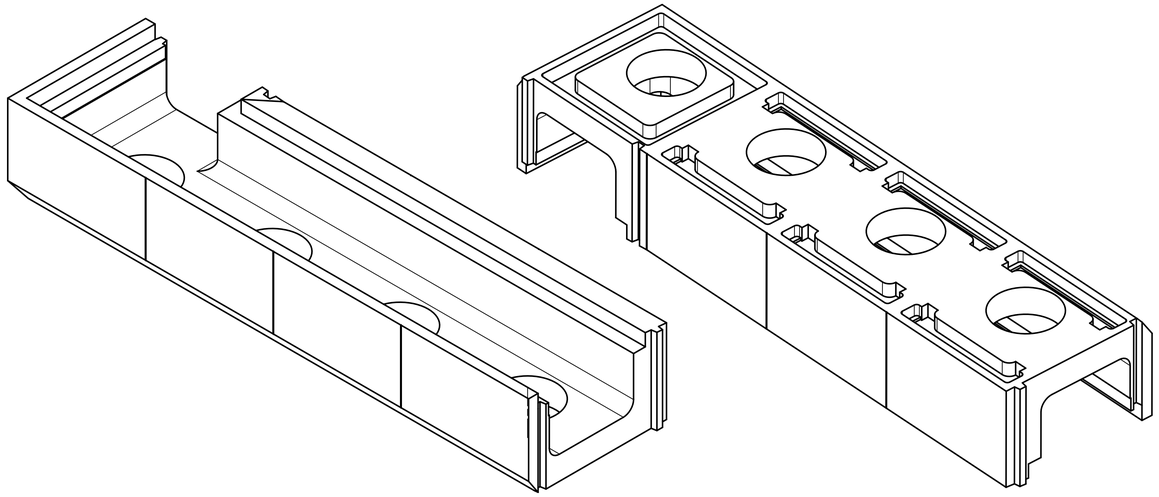

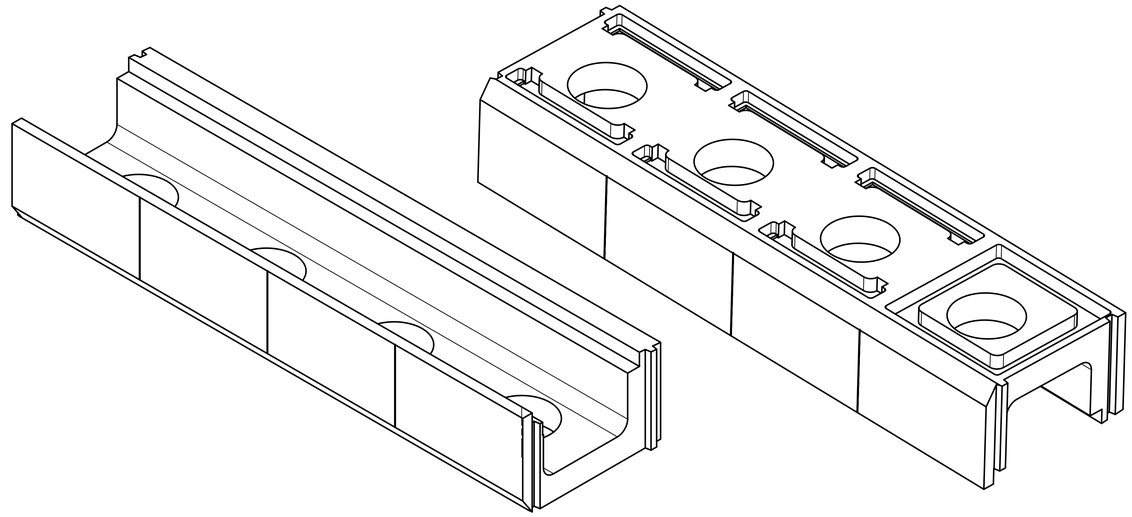

Eckstein

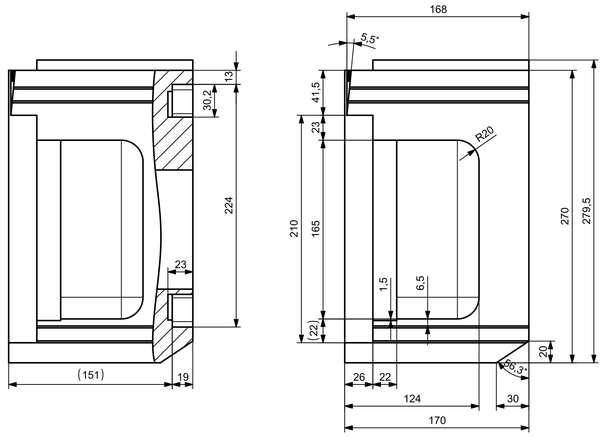

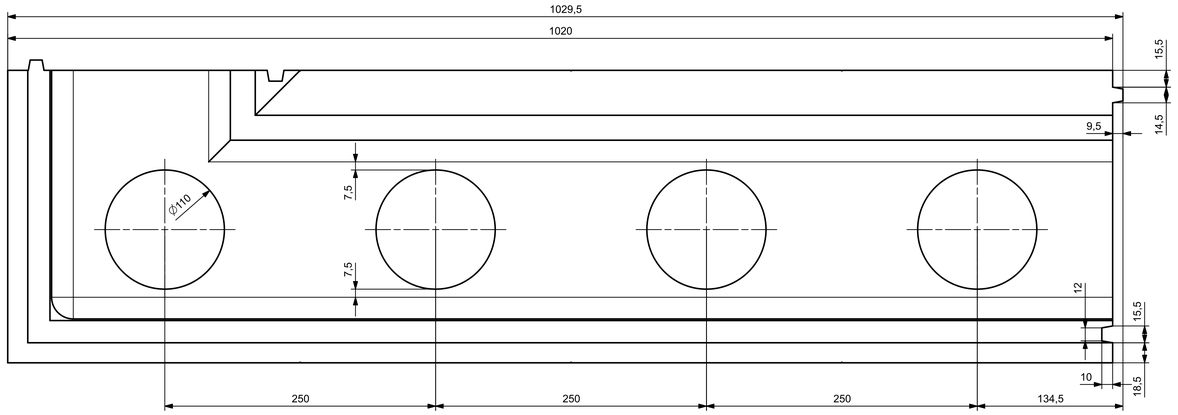

Gerader Stein

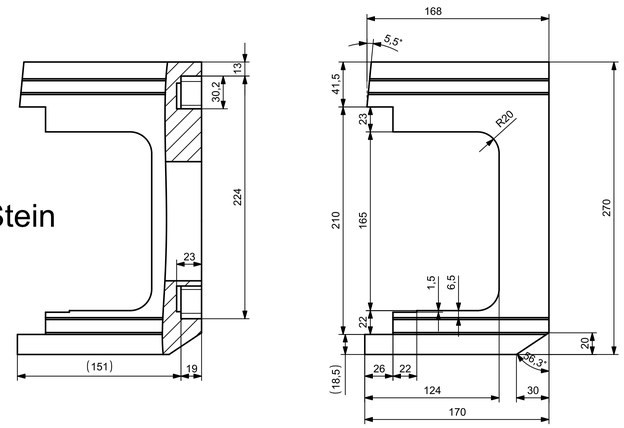

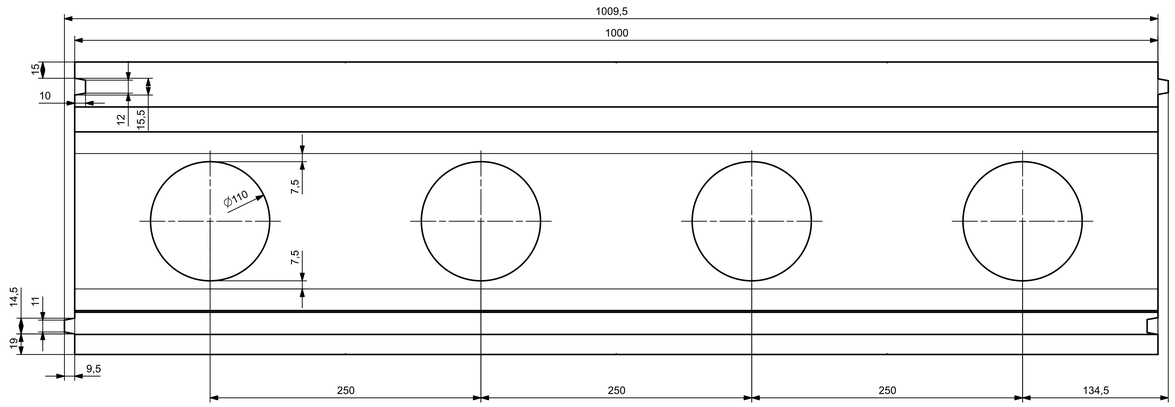

- FOR REVIEW ONLY (DRAFT VERSION)
- FOR MISSING DIMENSION SEE 3D

Maßstab: /	Freiraumtoleranz ISO 2768-c	Dichte: 100 gr/l	Rev	Datum	Bemerkung
	Proj. europ ISO-E	Material: EPS 100 ± 10% weiß			
gez. BEPE 22.08.2024		Behandlung:			
gepr.		Power S Stone	A	22.08.2024	Ursprüngliche Ausgabe
HIRSCH CAD	HIRSCH Maschinenbau	Benennung: Überlaufrinne_Gerade_Ecke	Zeichnungs-Nr: -		
			Rev-Nr:		

The content of this sheet is our property. It cannot be reproduced or given to third parties without our written consent. Violations will be prosecuted. ISO 16016 to DIN 5137 part 1 to 4 is the applicable version.

Es dürfen ohne unser Einverständnis keine Vervielfältigung oder Weitergabe an Dritte erfolgen. Verstöße werden gerichtlich verfolgt. Anwendungsfolge: ISO 16016 zu DIN 5137 teil 1 bis 4 ist gültig.

HIRSCH Maschinenbau