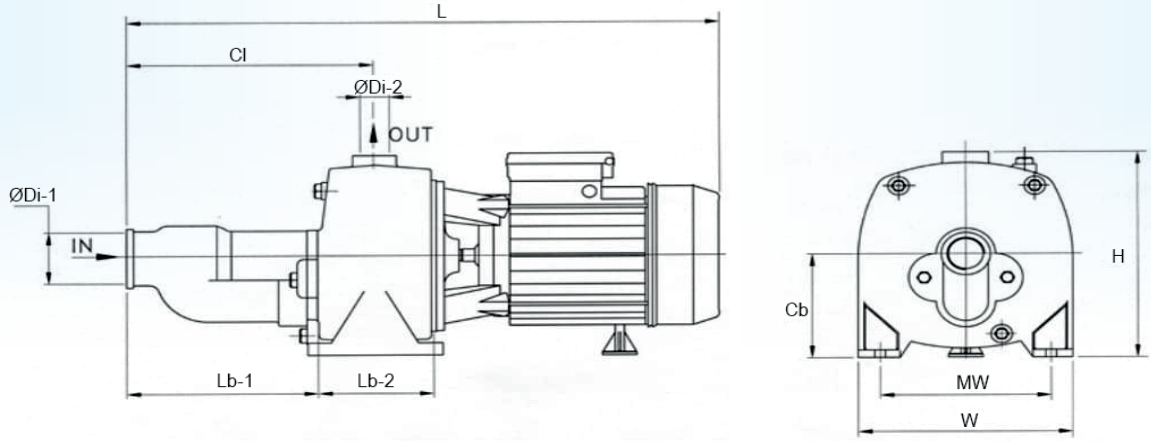

Model	L	W	H	Lb-1	Lb-2	MW	Cb	Cl	Di-1	Di-2
0920208	596	220	240	204	105	177	112	257	1 1/2"	1"
0920214	596	220	240	204	105	177	112	257	1 1/2"	1"
0920209	596	220	240	204	105	177	112	257	1 1/2"	1"
0920215	596	220	240	204	105	177	112	257	1 1/2"	1"
0920210	596	220	240	204	105	177	112	257	1 1/2"	1"
0920216	596	220	240	204	105	177	112	257	1 1/2"	1"