EV / AEV

MDR – Zubehör / Accessories

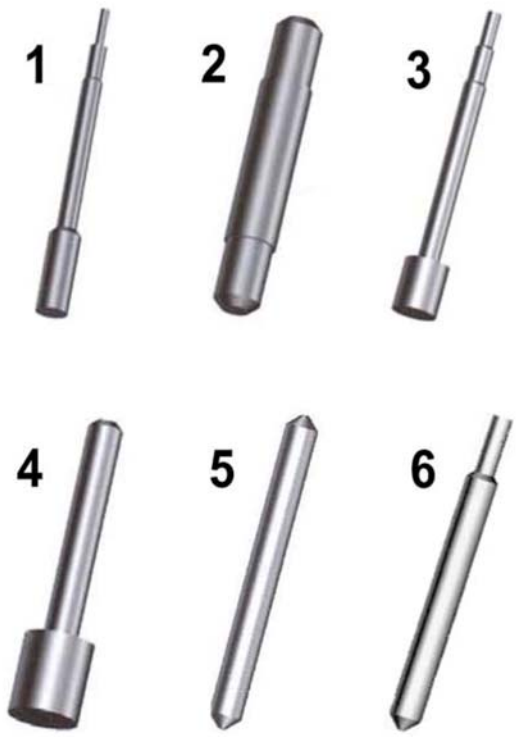

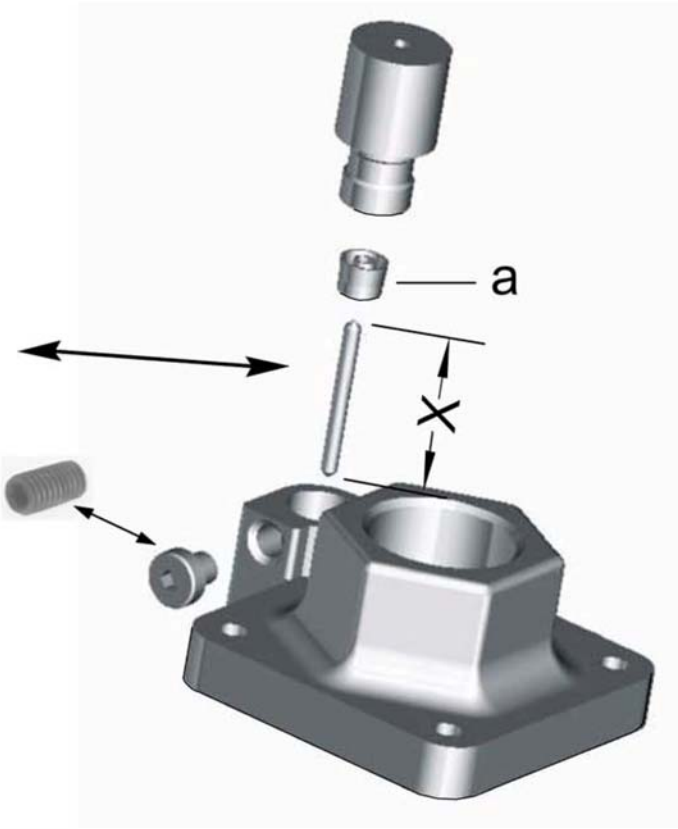

EV 2 / AEV 2			
Ventil	Typ	X mm	a
EV 2	6	24,7	+
EV 2i	6	24,7	+
EV 2S	6	24,7	+
EV 2W	2	16,3	+
EV 2Wi	2	16,3	+
EV 2WS	2	16,3	+
EV 2M5	6	28,3	+
EV 2iM5	6	28,3	+
AEV 2	5	21,8	+
AEV 2i	5	21,8	+
AEV 2S	5	13,1	-
AEV 2W	5	16,3	+
AEV 2Wi	5	16,3	+
AEV 2WS	5	16,3	+

EV 3 / AEV 3			
Ventil	Typ	X mm	a
EV 3	6	26,2	+
EV 3i	6	26,2	+
EV 3S	6	26,2	+
EV 3W	2	18,2	+
EV 3Wi	2	18,2	+
EV 3WS	2	18,2	+
EV 3M5	6	30,1	+
EV 3iM5	6	30,1	+
EV 3L	1	37,9	+
EV 3Li	1	37,9	+
AEV 3	5	23,9	+
AEV 3i	5	23,9	+
AEV 3S	5	14,8	-
AEV 3W	5	18,2	+
AEV 3Wi	5	18,2	+
AEV 3WS	5	18,2	+

EV 4 / AEV 4			
Ventil	Typ	X mm	a
EV 4	6	26,2	+
EV 4i	6	26,2	+
EV 4S	6	26,2	+
EV 4W	2	18,2	+
EV 4Wi	2	18,2	+
EV 4WS	2	18,2	+
EV 4M5	6	30,1	+
EV4iM5	6	30,1	+
AEV 4	5	24,3	+
AEV 4i	5	24,3	+
AEV 4S	5	14,8	-
AEV 4W	5	18,2	+
AEV 4Wi	5	18,2	+
AEV 4WS	5	18,2	+

EV 5 / AEV 5			
Ventil	Typ	X mm	a
EV 5	3	35,9	+
EV 5i	3	35,9	+
EV 5E	3	29,8	+
EV 5Ei	3	29,8	+
EV 5H	1	41,1	+
EV 5Hi	1	41,1	+
AEV 5	4	24,7	+
AEV 5i	4	24,7	+

Condor Pressure Control GmbH

Warendorfer Straße 47 – 51
D-59320 Ennigerloh

Telefon: +49 (0) 25 87 / 89 – 0
Telefax: +49 (0) 25 87 / 89 - 140

info@condor-cpc.com
www.condor-cpc.com