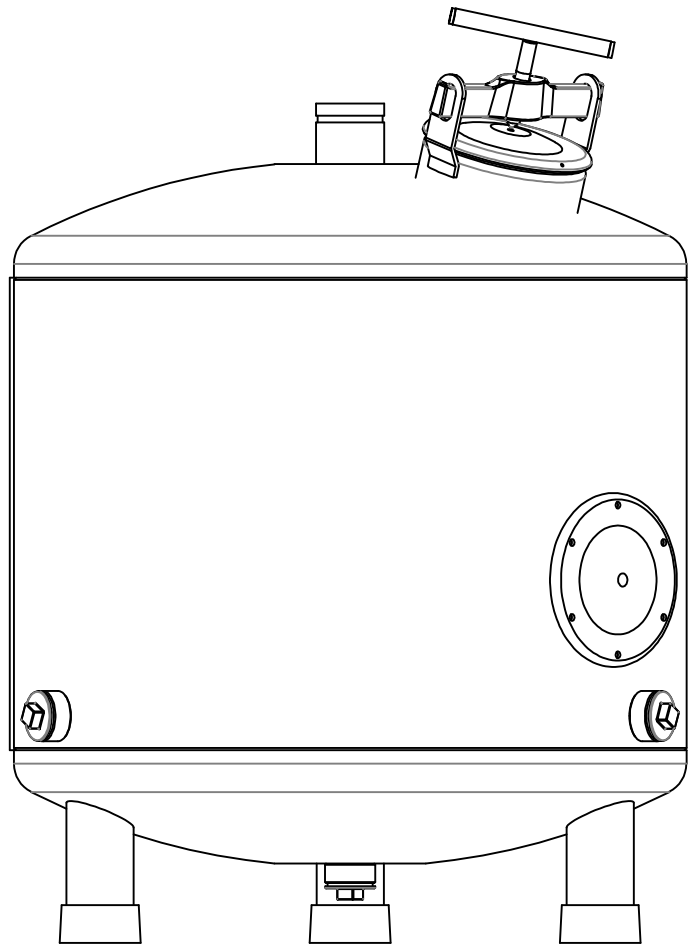

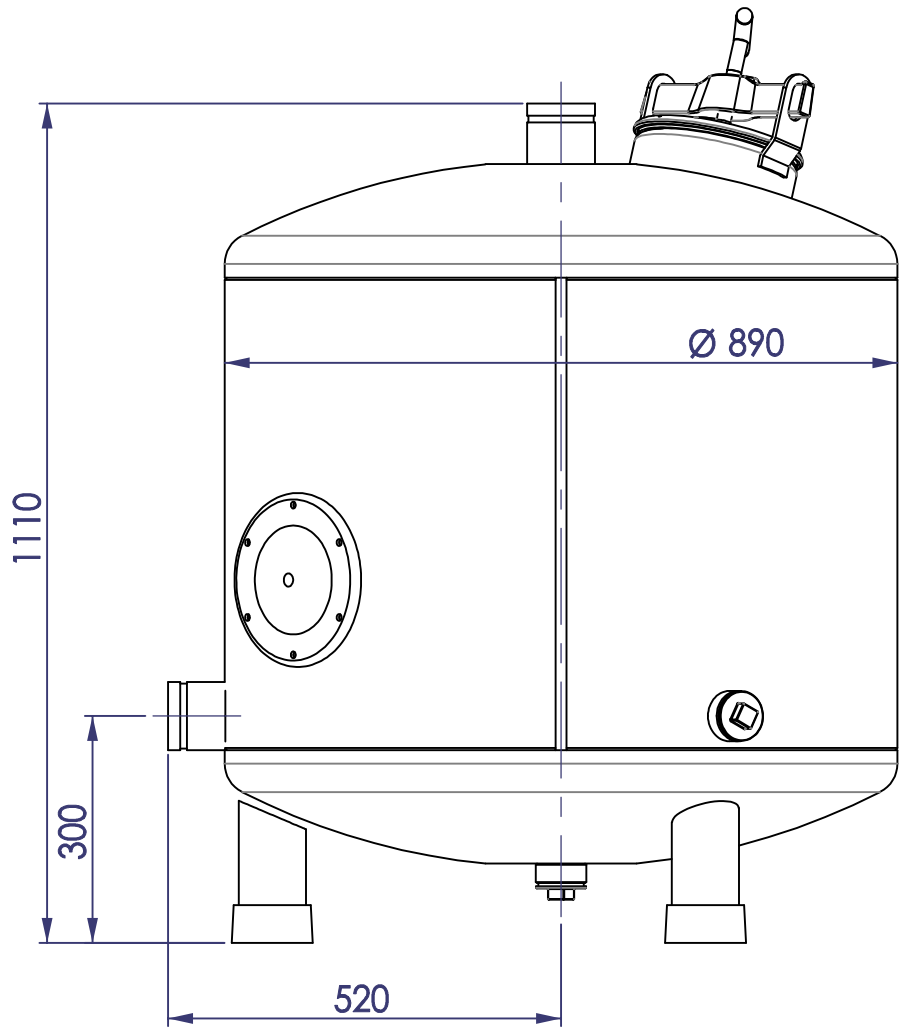

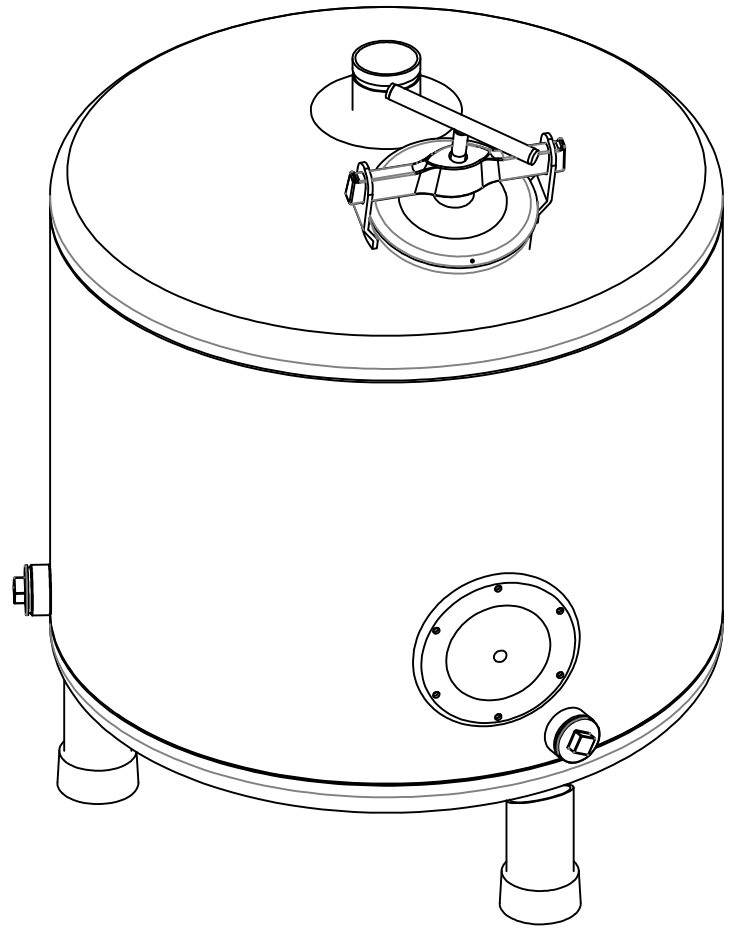

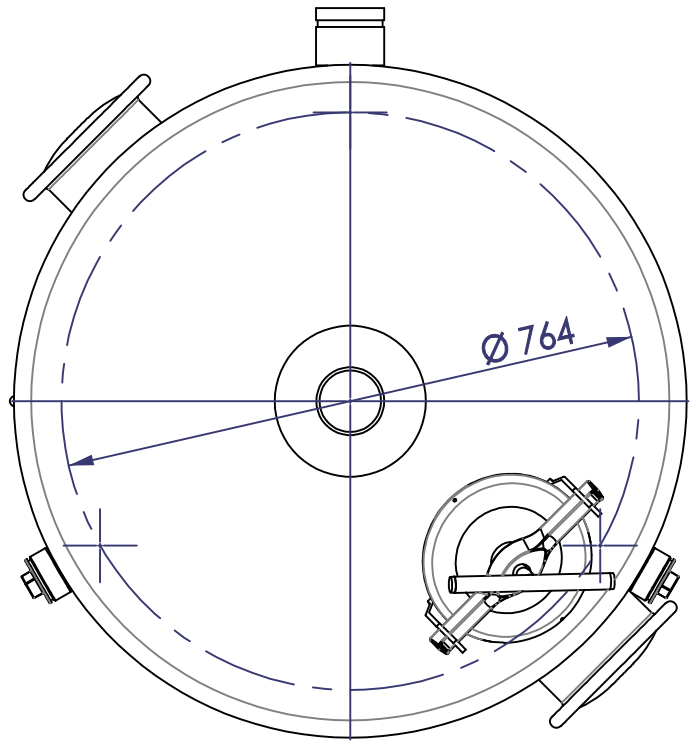

Rev.	Descripción	Fecha	Nombre
0	Edicion Inicial	26/02/2024	L.S.

STF by MatHolding
Pol. Ind. Armentera Parcela.86-87
22400 MONZON (Huesca)
Tel: +34 974 40 15 48
www.stf-filters.com / info@stf-vican.com

Peso Total:	Hoja:			
175.63 kg	1/1	Dibujado	26/02/2024	L.S.
		Aprobado	26/02/2024	L.S.

Denominación:

FILTROS DE ARENA
MODELO YAMIT
GRAVEL FIL 36" x 3" VIC

Plano nº	Formato:	Escala:	Proyección
F650	A-3	1:10	

Documento propiedad de STF prohibido su uso o reproducción sin autorización escrita de la misma